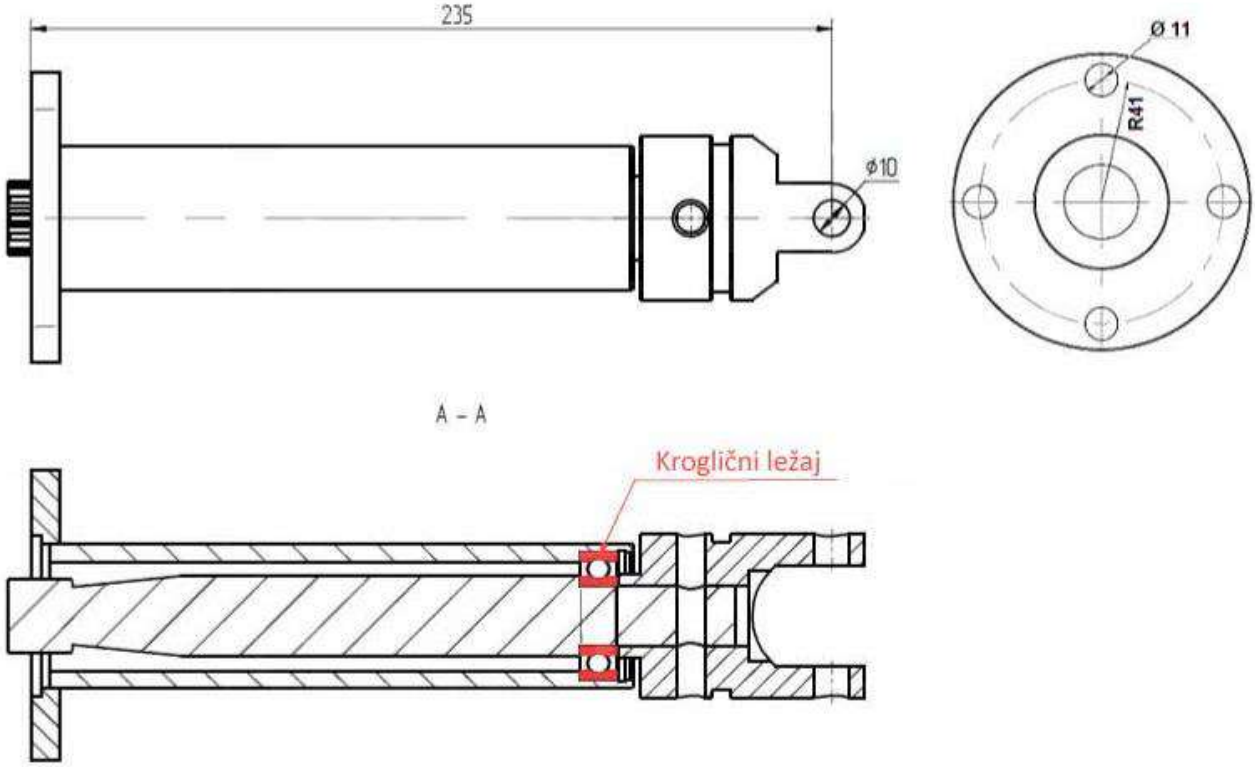13608 [mm]